Venture Lighting's LED Strip Light Retrofit Kit

User Manual

STOP

Before You Begin

Read These Instructions Completely and Carefully

Upgrade Instructions

STEP 1: Disconnect power from the existing luminaire and follow proper lockout/tagout procedures before beginning installation or maintenance.

STEP 2: Remove the existing luminaire lamps, ballast cover and sockets. Dispose of the lamp(s) and ballast(s) per local requirements. (A)

STEP 3: Bend the retrofit kit mounting brackets to fit the existing luminaire. Secure the retrofit kit mounting brackets to the existing housing using the fasteners provided. (B)

STEP 4: Make the necessary electrical wiring connections as shown in the wiring diagram. (C)

NOTE: The polarity of the dimming connections is important to ensure the performance as desired.

NOTE: If not using the dimming functionality, DO NOT connect the Driver Dim+ (purple) to the Driver DIM- (gray). The fixture will not operate as desired.

STEP 5: Secure the LED retrofit kit assembly to the mounting bracket using the clip provided, then install the LED retrofit kit assembly lens. (D)

STEP 6: Power can now be restored to the fixture.

(A)

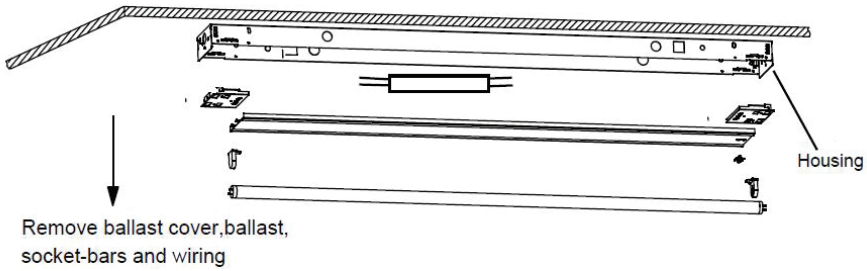

(C) Wiring Diagram

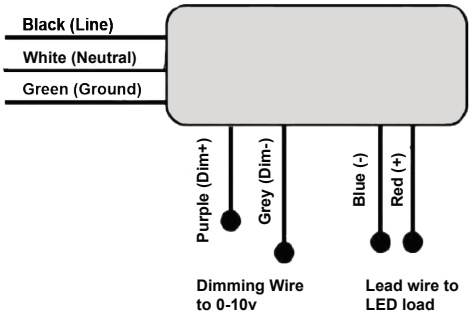

(B)

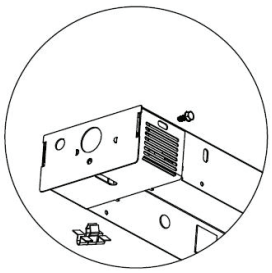

(D)

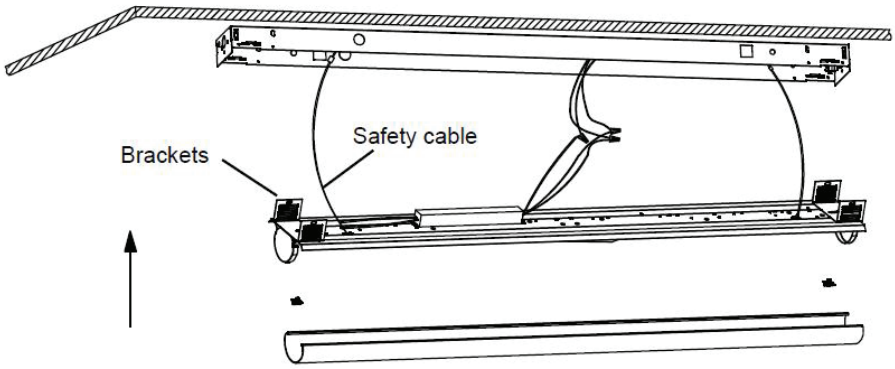

(877) 281-1233 Fax: (800) 451-2605 **VentureLighting.com**

WARNING

Risk of fire and electric shock

- Disconnect power from the luminaire and follow proper lockout/tagout procedures before beginning installation or maintenance. Contact a qualified electrician for installation.
- *Venture Lighting's* LED Strip Light Retrofit Kit installation requires knowledge of luminaire electrical systems. If not qualified, do not attempt installation. Contact a qualified electrician.
- To prevent wiring damage or abrasion, do not expose wiring to edges of sheet metal or other sharp objects.
- The product should be installed and operated by a qualified electrician or technician in accordance with relevant local codes.
- Check to make sure that all fixture connections have been properly made and the fixture is grounded to avoid potential electrical shocks.
- Suitable for use in damp and dry locations.
- The installer must determine that the supply voltage meets the fixture requirement.
- Minimum 90°C supply conductors.

(877) 281-1233
Fax: (877) 294-2829
2451 Enterprise Parkway East
Twinsburg, OH 44087 USA
E-mail: venture@adlt.com
VentureLighting.com

© 2016 Venture Lighting International • Venture Lighting is a registered trademarks of Venture Lighting International.

VENTURE LIGHTING'S LED STRIP LIGHT RETROFIT KIT

MANUEL UTILISATEUR

Avant que tu commences

Lisez ces instructions complètement et attentivement.

Instructions de mise à

1: Débranchez l'alimentation du luminaire existant et suivez les procédures appropriées de verrouillage / étiquetage avant de commencer l'installation ou la maintenance.

2: Retirez les lampes luminaire existantes, le capot de ballast et les prises. Éliminer la (les) lampe (s) et le ballast (s) selon les exigences locales. (UNE)

3: Pliez les supports de montage du kit de montage pour s'adapter au luminaire existant. Fixez les supports de montage du kit de rénovation au boîtier existant à l'aide des attaches fournies. (B)

4: Effectuez les connexions de câblage nécessaires comme indiqué dans le schéma de câblage. (C)

NOTE: La polarité des connexions de gradation est important pour assurer la performance souhaitée.

NOTE: Si ne pas utiliser la fonction de gradation, NE PAS connecter le pilote Dim + (violet) au gradateurs Driver (gris). L'appareil ne fonctionne pas comme vous le souhaitez.

5: Fixez l'ensemble du kit de rétroaction LED au support de montage à l'aide de la pince fournie, puis installez l'objectif de l'assemblage du kit de rétroaction LED. (RÉ)

6: L'alimentation peut maintenant être restaurée sur le luminaire.

(A)

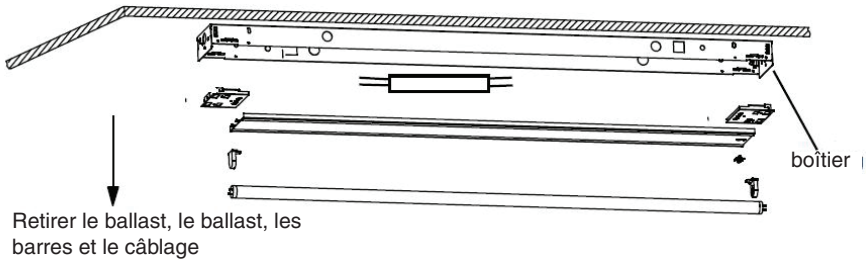

(C) Schéma de câblage

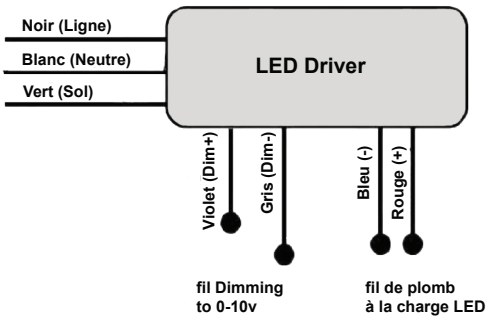

(B)

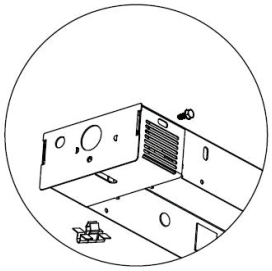

(D)

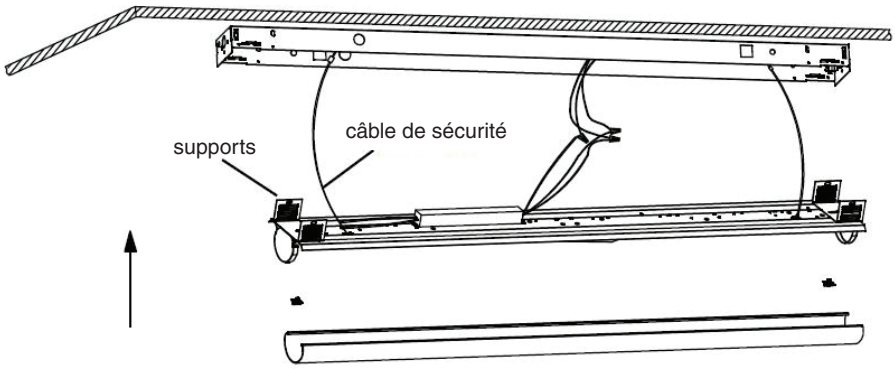

(877) 281-1233 Fax: (800) 451-2605 **VentureLighting.com**

ATTENTION

Risque d'incendie et de choc électrique

- Débranchez l'alimentation du luminaire et suivez les procédures de verrouillage / étiquette appropriées avant de commencer l'installation ou la maintenance. Contactez un électricien qualifié pour l'installation.
- *Venture Lighting* LED Strip Light Retrofit Kit installation nécessite une connaissance des systèmes électriques des luminaires. Si ce n'est pas qualifié, n'essayez pas d'installer. Contactez un électricien qualifié.
- Pour éviter les dommages causés par le câblage ou l'abrasion, ne pas exposer le câblage aux arêtes de la tôle ou à d'autres objets tranchants.
- Le produit doit être installé et utilisé par un électricien qualifié ou un technicien conforme aux codes locaux pertinents.
- Assurez-vous que toutes les connexions de la console ont été correctement fabriquées et que l'appareil est mis à la terre pour éviter d'éventuels chocs électriques.
- Convient pour une utilisation dans des endroits humides et secs.
- L'installateur doit déterminer que la tension d'alimentation répond aux exigences du montage.
- Conducteurs d'alimentation minimum de 90° C.

(877) 281-1233
Fax: (877) 294-2829
2451 Enterprise Parkway East
Twinsburg, OH 44087 USA
E-mail: venture@adlt.com
VentureLighting.com

VENTURE LIGHTING

© 2016 Venture Lighting International • Venture Lighting is a registered trademarks of Venture Lighting International.